Drenajes de trinchera comerciales

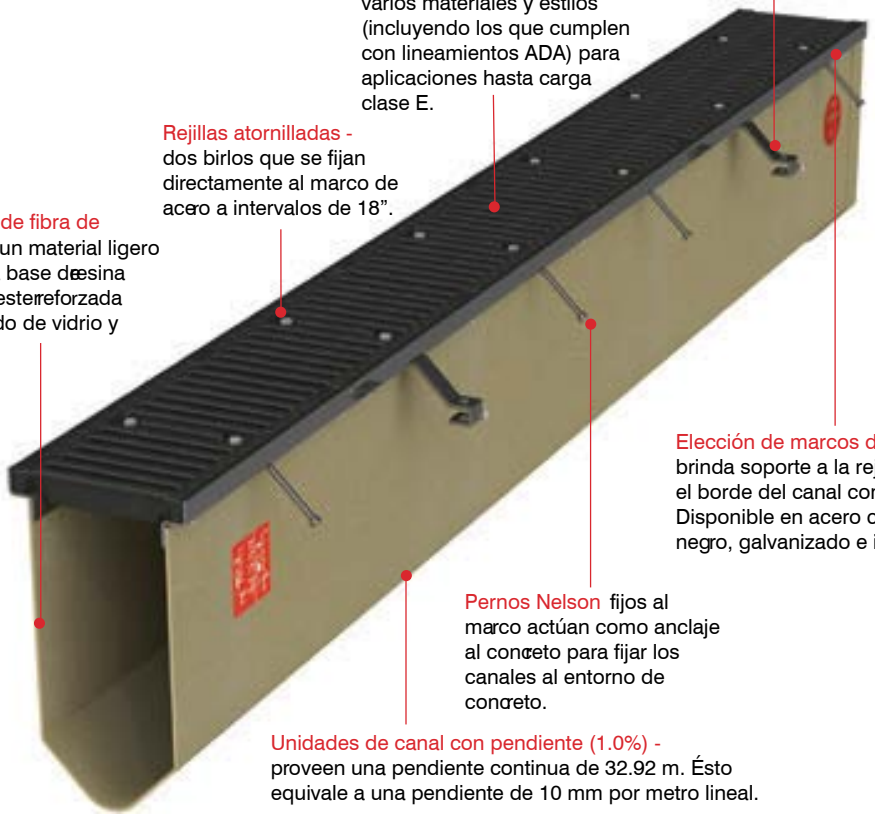

Mensulas de instalación – provee una instalación simple y fácil, utilizando una varilla No. 4 ó 5.

Variedad de rejillas en varios materiales y estilos (incluyendo los que cumplen con lineamientos ADA) para aplicaciones hasta carga clase E.

Rejillas atornilladas - dos birlos que se fijan directamente al marco de acero a intervalos de 18”.

Cuerpo de fibra de vidrio - un material ligero hecho a base de resina de polyester reforzada con tejido de vidrio y fibras.

Elección de marcos de acero brinda soporte a la rejilla y protege el borde del canal contra daños. Disponible en acero con primer negro, galvanizado e inoxidable.

Pernos Nelson fijos al marco actúan como anclaje al concreto para fijar los canales al entorno de concreto.

Unidades de canal con pendiente (1.0%) - proveen una pendiente continua de 32.92 m. Ésto equivale a una pendiente de 10 mm por metro lineal.

ACO DRAIN

FlowDrain

Introducción a la líneas FlowDrain

FG200 - canales de fibra de vidrio de 20 cm de ancho y 2.74 m de largo

GRUPO COMERCIAL COLIBRÍ DE MONTERREY

ACO

Disposición típica del sistema

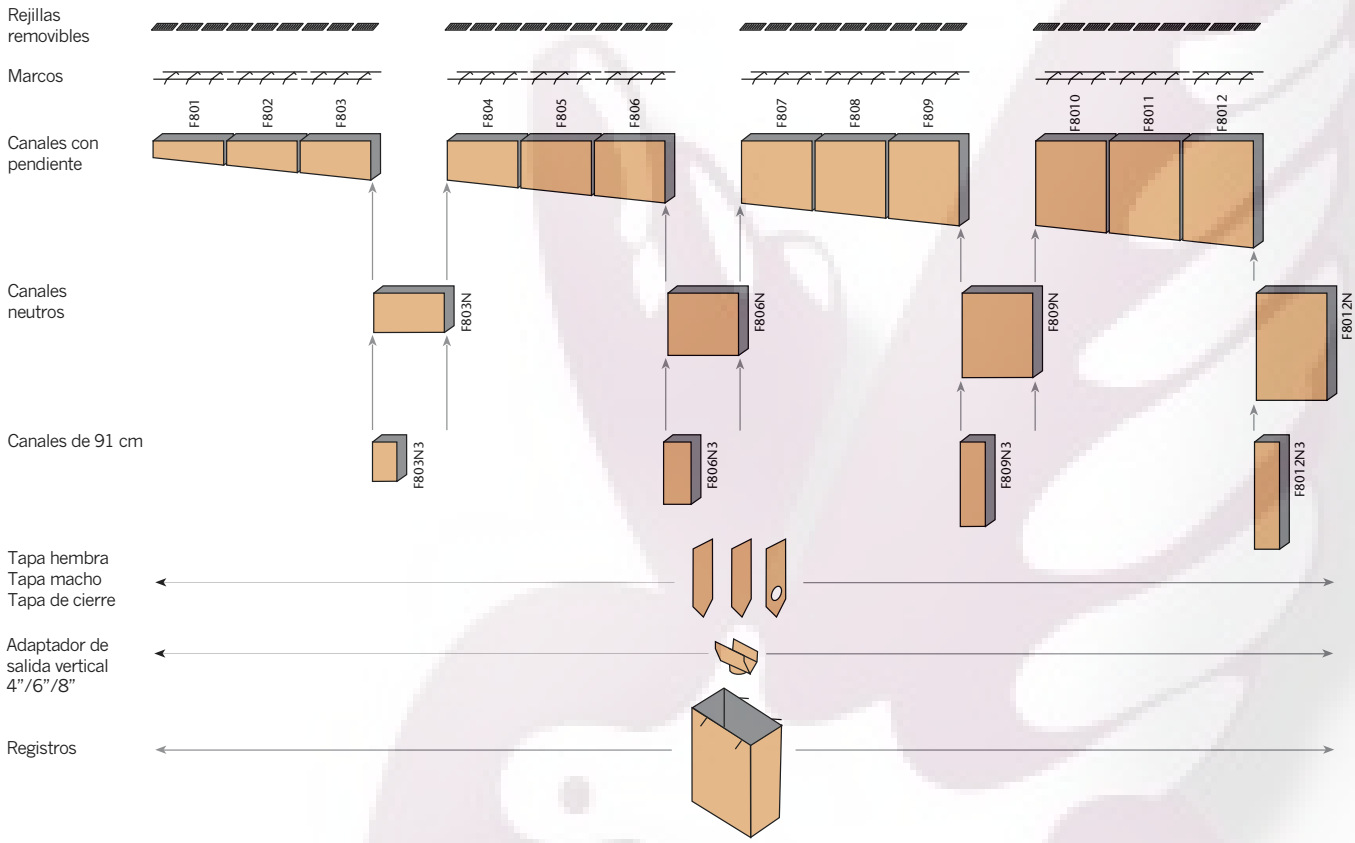

Opciones de Registros

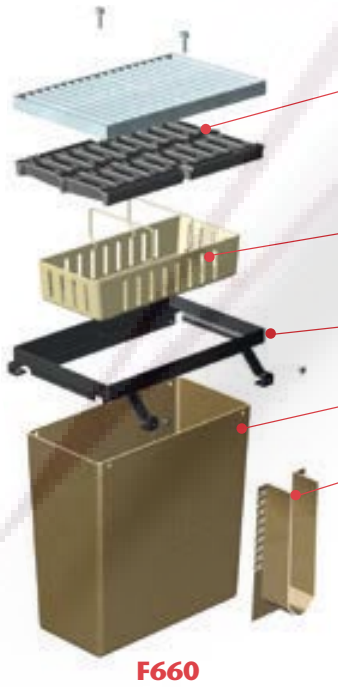

Rejillas – elección de rejillas de barra de acero galvanizado o acero inoxidable o de Hierro dúctil ranurado asegurados con dos tornillos.

Basurero para sólidos – canasta de plástico para sólidos diseñada para recolectar sólidos que se hayan juntado en la trinchera y hayan sido llevados al registro.

Marco – marco con primer negro, galvanizado o acero inoxidable para sostener en cuerpo del canasto con pernos a presión.

Cuerpo del registro – cuerpo de fibra de vidrio dos tamaños a elegir.

Collar del canal – adaptador para permitir una transición suave de cualquier profundidad de canal FG200 en cualquier lado. Puede ser cortado para corregir la altura.

Adaptador para tubería – Adaptador sencillo que permite la fácil colocación de una tubería de entrada o salida en cualquier posición en una de las paredes del registro. Disponible para tubo de 4”, 6” y 8” Ced. 40

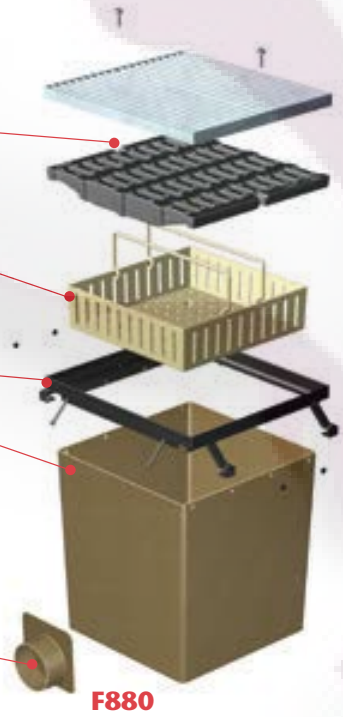

F660

F880

Tabla de Partes

	FG200 - 8" ancho interno		
	Parte No	Profundidad Pulg ^{2}	Pesos lbs
F801 Canal con pendiente - 108" (2.75m)	**99006**	7.88	11.0
F802 Canal con pendiente - 108" (2.75m)	**99013**	9.00	12.0
F803 Canal con pendiente - 108" (2.75m)	**99021**	10.13	13.0
F803N Canal neutro - 108" (2.75m)	**99048**	**10.13**	**15.5**
F803N3 Canal neutro - 36" (0.915m)	**99034**	**10.13**	**5.2**
F804 Canal con pendiente - 108" (2.75m)	**99055**	11.25	14.1
F805 Canal con pendiente - 108" (2.75m)	**99062**	12.38	15.2
F806 Canal con pendiente - 108" (2.75m)	**99071**	13.50	16.3
F806N Canal neutro - 108" (2.75m)	**99095**	**13.50**	**16.3**
F806N3 Canal neutro - 36" (0.915m)	**99084**	**13.50**	**5.5**
F807 Canal con pendiente - 108" (2.75m)	**99109**	14.63	17.4
F808 Canal con pendiente - 108" (2.75m)	**99116**	15.75	18.5
F809 Canal con pendiente - 108" (2.75m)	**99123**	16.87	19.6
F809N Canal neutro - 108" (2.75m)	**99145**	**16.87**	**19.6**
F809N3 Canal neutro - 36" (0.915m)	**99132**	**16.87**	**6.5**
F810 Canal con pendiente - 108" (2.75m)	**99156**	18.00	20.7
F811 Canal con pendiente - 108" (2.75m)	**99162**	19.13	21.8
F812 Canal con pendiente - 108" (2.75m)	**99175**	20.25	23.0
F812N Canal neutro - 108" (2.75m)	**99192**	**20.25**	**23.0**
F812N3 Canal neutro - 36" (0.915m)	**99186**	**20.25**	**7.7**
Marco de acero en negro- 108" (2.75m)	**97066**	-	57.9
Marco acero negro recubierto - 36" (0.915m)	**98524**	-	19.3
Marco acero galvanizado - 108" (2.75m)	**97079**	-	57.9
Marco acero galvanizado - 36" (0.915m)	**98538**	-	19.3
Marco acero inoxidable - 108" (2.75m)*	**97087**	-	57.9
Marco acero inoxidable - 36" (0.915m)*	**98545**	-	19.3
Tapa (Hembra) con marco negro	**98365**	-	1.1
Tapa de cierre (Hembra) con marco de acero galv.	**98386**	-	1.1
Tapa de cierre (Hembra) con marco de acero inox*	**98375**	-	1.1
Tapa de cierre (Macho) con marco de negro marco	**98363**	-	1.3
Tapa de cierre (Macho) con marco de acero galv.	**98382**	-	1.3
Tapa (Macho) con marco de acero inox.*	**98372**	-	1.3
Tapa de salida (Macho) con marco de primer negro	**98361**	-	1.8
Tapa de salida (Macho) con marco cierre de acero galv.	**98381**	-	1.8
Tapa de salida (Macho) con marco de cierre de acero inox.*	**98373**	-	1.8
Adaptador de salida vertical de - 4", 6" ú 8"	**98103**	-	1.6
F660 Registro - 24" x 12"	**98069**	-	22.0
F660 Marco acero negro recubierto	**97995**	-	13.8
F660 Marco acero galvanizado	**98008**	-	14.4
F660 Marco acero inoxidable *	**98013**	-	14.4
F660 Basurero de plástico para sólidos	**98067**	-	5.0
F880 Registro - 24" x 24"	**98075**	-	22.0
F880 Marco acero negro recubierto	**98021**	-	23.2
F880 Marco acero galvanizado	**98034**	-	24.2
F880 Marco* acero inoxidable	**98048**	-	24.2
F880 Basurero de plástico para sólidos	**98059**	-	8.4
Adaptador de tubo de 4"	**97425**	-	0.4
Adaptador de tubo de 6"	**97438**	-	0.6
Adaptador de tubo de 8"	**97444**	-	0.9
Collar conector de canal/Registro	**98171**	-	1.1

Notes:

1. Profundidades interiores son para el ensamble del cuerpo del canal y marco. Para calcular la profundidad total, añada 3mm.
2. El peso del canal es únicamente para el cuerpo de fibra de vidrio – añada el peso del marco para obtener el peso total.
3. Tapas de cierre y salida se pueden cortar para adecuarse a todos los canales.
* Marcos de acero inoxidable grado 304. ACO recomienda el uso de rejillas no galvanizadas con marcos de acero inoxidable para evitar corrosión galvánica.
4. Para otros tamaños de canal o canales de fibra de vidrio Vinylester, por favor haga contacto con un representante de ACO

Rejillas FG200

	Largo Pulg	Parte No	Pesos lbs			
CARGA CLASE C - EN 1433 - 56,000lbs - 968psi						
Barra acero galv	36.0	**93899**	28.6	×	×	×
Barra acero inox	36.0	**93891**	28.6			
CARGA CLASE E - EN 1433 - 135,000lbs - 2,323psi						
Hierro ranurado	18.0	**93896**	25.2	×	×	×
Hierro longitudinal	18.0	**93893**	28.2	✓	✓	✓

Rejillas F660

	Largo Pulg	Parte No	Pesos lbs			
CARGA CLASE C - EN 1433 - 56,000lbs - 968psi						
Barra acero galv	24.0	**97443**	35.2	×	×	×
Barra acero inox	24.0	**97442**	35.2			
CARGA CLASE E - EN 1433 - 135,000lbs - 2,323psi						
Hierro ranurado	24.0	**97449**	62.0	×	×	✓

Rejillas F880

	Largo Pulg	Parte No	Pesos lbs			
CARGA CLASE C - EN 1433 - 56,000lbs - 968psi						
Barra acero galv	24.0	**97452**	63.8	×	×	×
Barra acero inox	24.0	**97455**	63.8			
CARGA CLASE E - EN 1433 - 135,000lbs - 2,323psi						
Hierro ranurado	24.0	**97453**	206.0	×	×	✓

Otros sistemas ACO DRAIN

- **KlassikDrain**
  El sistema de drenaje de trinchera de uso general más utilizado en el mundo, con anchos de 10 cm, 20 cm ó 30 cm y una gran variedad de rejillas.

- **PowerDrain**
  Un sistema de drenaje de servicio extra pesado disponible en anchos de 10 cm, 20 cm ó 30 cm.

- **Brickslot**
  Una solución discreta de drenaje para pavimentos de ladrillo o piedra.

- **SlabDrain**
  Para áreas de lozas donde la profundidad vertical es limitada. SlabDrain está disponible con 3 detalles diferentes de borde y en anchos de 10 cm, 20 cm ó 30 cm.

- **MiniKlassik**
  Un sistema neutral de 5 cm de ancho interno para áreas estéticas de alto perfil.

- **MembraneDrain**
  Un sistema de dos partes para uso en lozas suspendidas en las que se utilice membrana.

- **ChemDrain**
  Todas las partes de concreto polimérico están disponibles en concreto polimérico Vinylester resistente a la corrosión para ambientes más agresivos.

GRUPO COMERCIAL COLIBRÍ DE MONTERREY ®

Tel.8375.0992/93, 8372.3713/14/15
Prol.Ruiz Cortines #307 Pte. Col.Paseo de Cumbres Mty N.L. C.P.64346
www.colibrimty.com colibrimty